Серія
ВЕНТС Буст 200

Серія
ВЕНТС Буст 355-400

Канальні вентилятори у пластиковому корпусі
з продуктивністю **3350 м³/год**

Застосування

Використовуються у припливних, витяжних та припливно-витяжних системах вентиляції, які вимагають потужного повітряного потоку: комерційні, офісні та інші громадські або промислові приміщення, приміщення з підвищеною вологістю. Сумісні з повітропроводами діаметром 200, 355 та 400 мм.

Конструкція

Корпус виготовляється з полімеру, (для моделей 355 і 400 корпус додатково укріплений металевим кожухом). Завдяки конічній формі полімерної крильчатки та спеціально спрофільованим лопатям кругова швидкість повітряного потоку збільшується, забезпечуючи вищий тиск та продуктивність порівняно з осьовими вентиляторами.

Спеціально спроектовані дифузор, крильчатка та спрямний апарат на виході корпусу вентилятора розподіляють повітряний потік, забезпечуючи оптимальне поєднання характеристик: високу продуктивність та збільшений тиск за низького рівня шуму.

Корпус вентилятора оснащений зовнішньою герметичною клемною коробкою для підключення електроживлення.

Електродвигун

У моделях серії ВЕНТС Буст застосовуються однофазні високоефективні тришвидкісні асинхронні двигуни з низьким енергоспоживанням.

Для захисту від перевантаження двигуни вентиляторів оснащені термозапобіжниками.

Підшипники кочення забезпечують тривалий термін експлуатації (близько 40 000 годин безперервної роботи). Клас захисту двигуна – IPX4.

Регулювання швидкості

Керування тришвидкісним двигуном може здійснюватися за допомогою вбудованого перемикача (опція «В») або зовнішнього перемикача ПЗ-5,0 (замовляються окремо).

Монтаж

Вентилятори можуть бути встановлені на початку, в середині або в кінці системи повітропроводів. Допускається монтаж під будь-яким кутом відносно осі вентилятора.

В одній системі можливе встановлення декількох вентиляторів паралельно для збільшення продуктивності або послідовно для збільшення робочого тиску.

Корпус вентилятора оснащений кріпильними кронштейнами для підвісного монтажу.

Для кріплення до поверхні також можливе використання кронштейна КМ-Буст відповідного розміру (замовляється окремо, доступний для моделей 355 та 400).

Габаритні розміри

Тип	Розміри, мм			
	A	Ø D	D1	H
Буст 200	302	198,5	293	308
Буст 355	388	350	390	450
Буст 400	388	395	441	500

Габаритні розміри кронштейнів

Тип	Розміри, мм				
	A	A1	H	H1	B
КМ-Буст 355	506	567	213	204	180
КМ-Буст 400	563	624	235	228	180

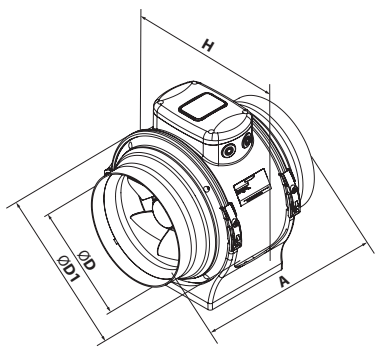

ВЕНТС Буст 200

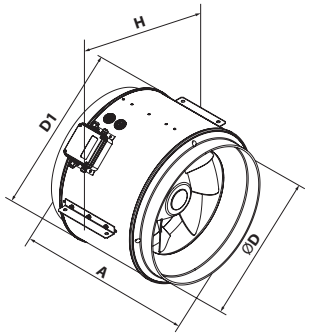

ВЕНТС Буст 355-400

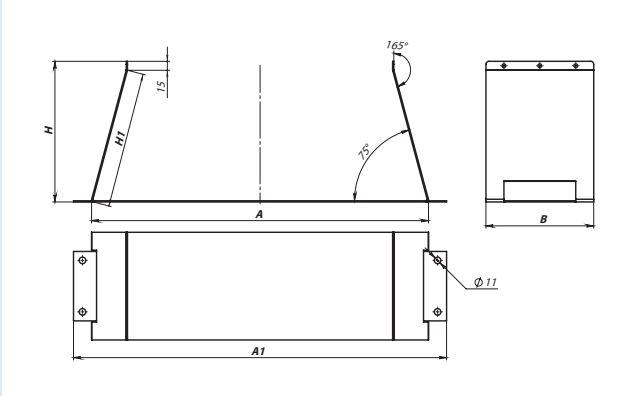

Умовне позначення

Серія	Діаметр повітропроводу	Опції
ВЕНТС Буст	200; 355; 400	**P**: кабель живлення з мережевою вилкою **B**: ступінчастий регулятор швидкості

Технічні характеристики

	Буст 200			Буст 355		
Швидкість	Мін.	Середн.	Макс.	Мін.	Середн.	Макс.
Напруга, В/50 Гц		1~230			1~230	
Потужність, Вт	82	101	113	126	131	150
Струм, А	0,37	0,45	0,51	0,60	0,58	0,66
Максимальна витрата повітря, м^3/год	752	978	1140	2090	2296	2485
Максимальна витрата повітря, л/с	209	272	317	581	638	690
Частота обертання, хв$^{-1}$	1866	2400	2738	1350	1400	1470
Рівень звукового тиску на відст. 3 м, дБА	39	46	50	38	38	43
Макс. темп. переміщуваного повітря, °C		-25...+55			-25...+55	
Ступінь захисту		IPX4			IPX4	
Ступінь захисту двигуна		IP44			IP44	

ВЕНТС Буст

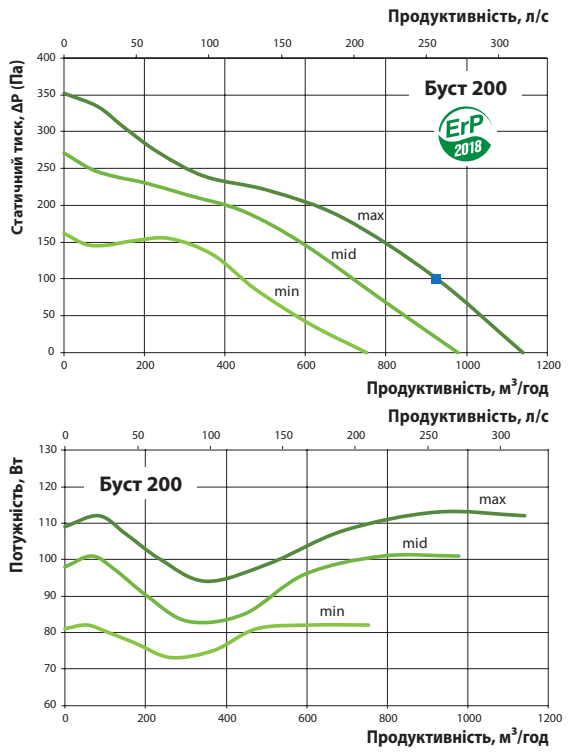

Рівень звукової потужності, А-фільтр		Октавні смуги частот, Гц									LpA, 3 м дБА	LpA, 1 м дБА
	Гц	Загал.	63	125	250	500	1000	2000	4000	8000		
L_{WA} до входу	дБА	74	45	60	68	69	68	66	60	49	54	64
L_{WA} до виходу	дБА	77	53	64	71	71	71	68	60	49	56	66
L_{WA} до оточення	дБА	70	45	51	63	66	65	62	53	42	50	60

ВЕНТС Буст

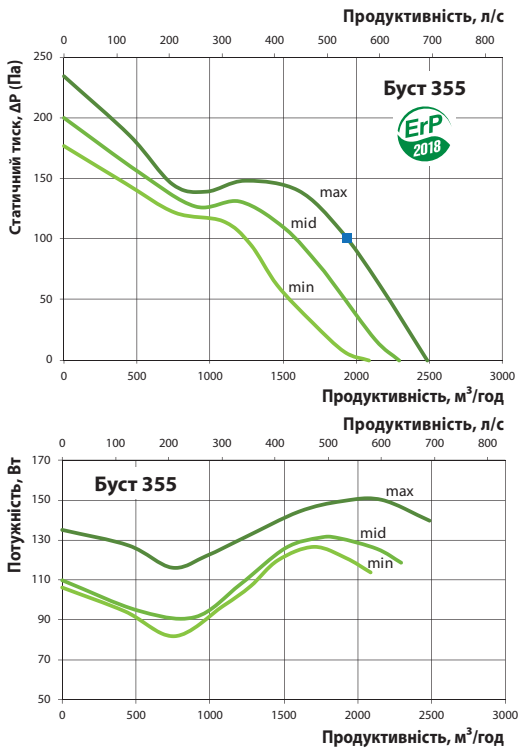

Рівень звукової потужності, А-фільтр		Октавні смуги частот, Гц									LpA, 3 м дБА	LpA, 1 м дБА
	Гц	Загал.	63	125	250	500	1000	2000	4000	8000		
L_{WA} до входу	дБА	69	50	61	63	60	63	60	56	48	49	59
L_{WA} до виходу	дБА	69	56	61	63	61	65	59	54	48	49	59
L_{WA} до оточення	дБА	63	42	49	61	53	57	50	46	35	43	53

Технічні характеристики

	Буст 400		
Швидкість	Мін.	Середн.	Макс.
Напруга, В/50 Гц		1~230	
Потужність, Вт	197	204	224
Струм, А	0,91	0,90	0,98
Максимальна витрата повітря, м³/год	2677	3136	3350
Максимальна витрата повітря, л/с	744	871	931
Частота обертання, хв⁻¹	1320	1390	1446
Рівень звукового тиску на відст. 3 м, дБА	40	42	43
Макс. темп. переміщуваного повітря, °C		-25...+55	
Ступінь захисту		IPX4	
Ступінь захисту двигуна		IP44	

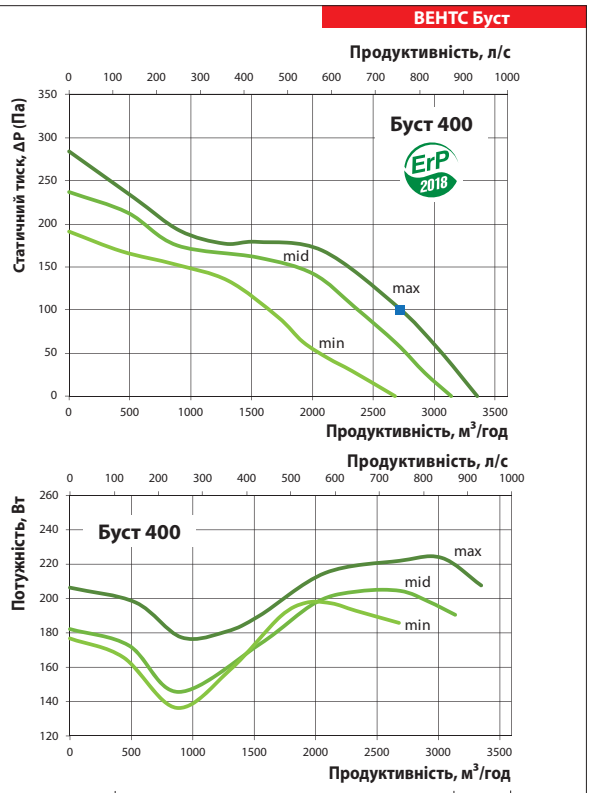

Рівень звукової потужності, А-фільтр		Октавні смуги частот, Гц									LpA, 3 м дБА	LpA, 1 м дБА
	Гц	Загал.	63	125	250	500	1000	2000	4000	8000		
L_{WA} до входу	дБА	71	57	62	66	65	64	61	55	47	51	61
L_{WA} до виходу	дБА	73	57	65	63	67	68	63	59	51	52	62
L_{WA} до оточення	дБА	64	45	52	53	57	60	54	48	38	43	53