Серія

ВЕНТС ВУТ 160 ПБ ЕС
ВЕНТС ВУТ 250 ПБ ЕС
ВЕНТС ВУТ 350 ПБ ЕС

Припливно-витяжні установки з продуктивністю до **410 м³/год** у тепло- та звукоізольованому корпусі.
Ефективність рекуперації – до **94 %**

Опис

Припливно-витяжні установки ВУТ ПБ ЕС являють собою повністю завершені вентиляційні агрегати, які забезпечують фільтрацію та подавання свіжого повітря до приміщення та видалення забрудненого повітря. Водночас тепло витяжного повітря передається припливному через високоефективний пластинчастий рекуператор. Установки застосовуються в системах вентиляції та кондиціювання приміщень різноманітного призначення. Завдяки застосуванню високоефективних ЕС-двигунів та збільшеного рекуператора протипотокового типу показники енергозаощадження установок є одними з найкращих на ринку. Сумісні з круглими повітропроводами номінальним діаметром 125 і 160 мм.

Корпус

Корпус виготовлений із оцинкованої сталі з внутрішньою тепло- та звукоізоляцією з мінеральної вати завтовшки 40 мм.

Фільтр

Для фільтрації припливного повітря в установці застосовуються панельні фільтри з класом очищення F7. Для фільтрації витяжного повітря застосовуються панельні фільтри з класом очищення G4.

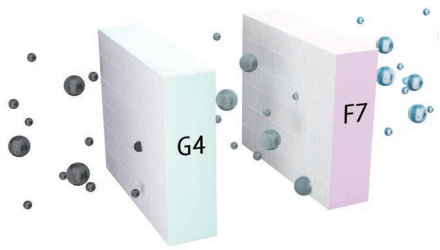

Вентилятори

Використовуються високоефективні електронно-комутовані (ЕС) двигуни із зовнішнім ротором та загнутими назад лопатками. Такі двигуни на сьогодні є найбільш передовим рішенням у галузі енергозаощадження. ЕС-двигуни забезпечують високу продуктивність та регулювання швидкості в усьому діапазоні швидкостей обертання. Безсумнівною перевагою ЕС-двигуна є високий ККД (до 90 %).

Рекуператор

В установках застосовується протипотоковий алюмінієвий рекуператор з високою ефективністю теплообміну. Холодної пори року тепло витяжного повітря передається припливному, що зменшує втрати тепла за рахунок вентиляції. При цьому можливе утворення конденсату, який збирається у спеціальному піддоні та відводиться в каналізацію. Теплої пори року тепло вуличного повітря передається витяжному повітрю. У такий спосіб припливне повітря потрапляє до приміщення прохолоднішим, що зменшує навантаження на кондиціонер.

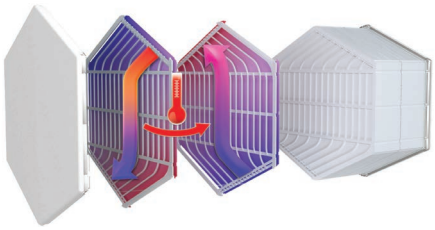

Захист від обмерзання

Для захисту рекуператора від обмерзання холодної пори року в установці передбачено режим захисту від обмерзання за показниками датчика температури. Датчик розташований у витяжному каналі після рекуператора. Режим захисту від обмерзання активується за температури витяжного повітря +3 °С. Після підвищення температури установка повертається до попереднього режиму. В установках ВУЕ 160/250/350 ПБ ЕС А14 у разі виникнення загрози обмерзання вимикається припливний вентилятор. Після підвищення температури установка повертається до попереднього режиму. В установках ВУТ 160/250/350 ПБ ЕС А21 для захисту від обмерзання існує три режими: за допомогою плавного зниження швидкості припливного вентилятора, за допомогою байпаса та за допомогою електричного попереднього нагрівання повітря (за наявності канального нагрівача попереднього нагрівання).

Байпас

Установки оснащені 100 % байпасом для охолодження вентильованого приміщення за рахунок подавання прохолодного повітря з вулиці.

Керування та автоматика

Установки **ВУТ ПБ ЕС А21** оснащені вбудованою системою автоматики. А21 контролер дає змогу інтегрувати установку до системи **«Розумний дім»** або **BMS (Building Management Systems)**. Дистанційна панель керування до комплекту не входить (замовляється окремо).
Для керування установкою через Wi-Fi необхідно завантажити мобільний додаток VENTS AHU.

Google play

Download on the App Store

Modbus

Установки **ВУТ ПБ ЕС А14** оснащені вбудованою системою автоматики та настінною сенсорною панеллю керування А14 з LED-індикацією.

Монтаж

Установки призначені для стельового або настінного (патрубки горизонтально) монтажу в положенні, яке забезпечує збирання і відведення конденсату в спеціальний піддон. Доступ для обслуговування та заміни фільтрів здійснюється з боку нижньої панелі.

Умовне позначення

Серія	Номінальна продуктивність, м³/год	Тип монтажу	Байпас	Тип двигуна	Автоматика
ВЕНТС ВУТ	160; 250; 350	**П**: підвісний	**Б:** з байпасом	**ЕС**: синхронний двигун з електронним керуванням	**А14** **А21**

Керування та автоматика

Функції	A21	A14
Дистанційна панель керування дротова	Опція (A22)	A14
Керування за допомогою дистанційної дротової LCD-панелі	Опція (A25)	-
Дистанційна панель керування бездротова	Опція (A22 Wi-Fi)	-
BMS	RS-485 Wi-Fi Ethernet MODBUS (RTU, TCP)	-
Сервіс Vents Cloud Server	+	-
Керування за допомогою мобільного додатка через Wi-Fi	+	-
Захист від обмерзання	+	+
Байпас	Авто + ручний	Ручний
Робота за тижневим розкладом	+	-
Індикація заміни фільтрів	За таймером фільтра За пресостатом забрудненості	За таймером фільтра
Індикація аварії	+	+
Перемикання швидкості	+	+
Таймер	+	-
Датчик RH%	Опція	Опція
Датчик CO_2	Опція	Опція
Датчик VOC	Опція	Опція
Датчик PM2.5	Опція	Опція
Режим Boost	+	-
Режим «Камін»	+	-
Підключення попереднього нагрівання	Опція	-
Підключення догрівання	Опція	-
Підключення охолоджувача	Опція	-
Датчик пожежної сигналізації	Опція	Опція
Контроль мінімальної температури припливного повітря	+	-

Габаритні розміри

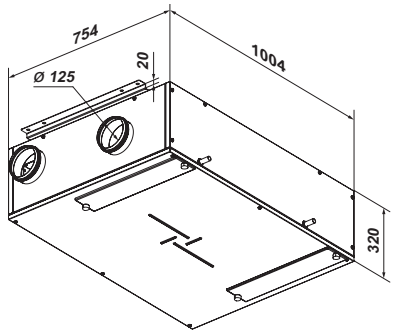

ВЕНТС ВУТ 160 ПБ ЕС

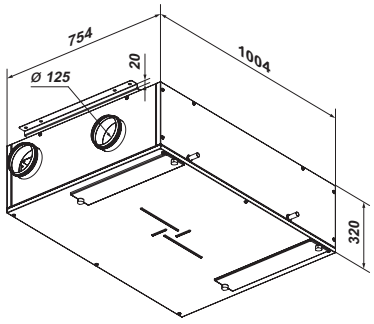

ВЕНТС ВУТ 250 ПБ ЕС

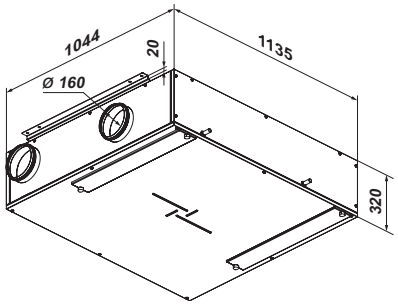

ВЕНТС ВУТ 350 ПБ ЕС

Технічні характеристики

	ВУТ 160 ПБ ЕС	ВУТ 250 ПБ ЕС	ВУТ 350 ПБ ЕС
Напруга живлення установки, В/50 (60) Гц		1~230	
Максимальна потужність установки, Вт	50	101	170
Максимальний струм установки, А	0,4	0,8	1,3
Максимальна витрата повітря, $м^3$/год	190	270	410
Частота обертання, $хв^{-1}$	3770	4480	3200
Рівень звукового тиску на відст. 3 м, дБА	26	28	34
Температура повітря, яке переміщується, °С		-25...+40	
Матеріал корпусу		Оцинкована сталь	
Ізоляція		40 мм мінеральна вата	
Фільтр: витягання/приплив		G4/F7	
Діаметр повітропроводу, який підключається, мм	Ø 125	Ø 125	Ø 160
Маса, кг	48	48	70
Ефективність рекуперації, %	82-94	80-98	80-91
Тип рекуператора		Протипотік	
Клас енергоефективності	A+	A	A
Матеріал рекуператора		Алюміній	

ВЕНТС ВУТ 160 ПБ ЕС

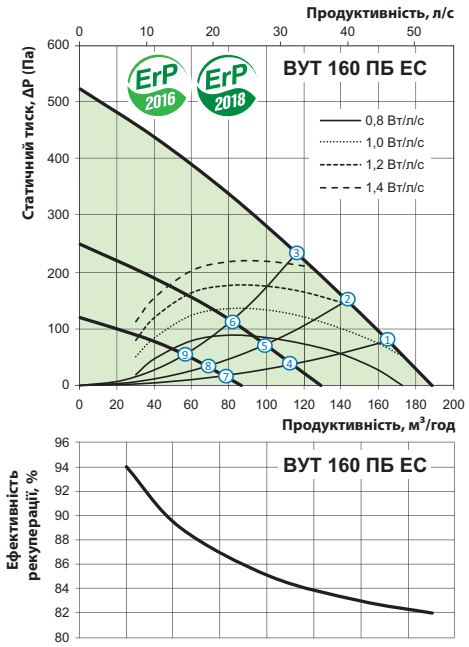

Рівень звукової потужності за фільтром А		Октавні смуги частот, Гц									LpA, 3 м дБА	LpA, 1 м дБА
	Гц	Заг.	63	125	250	500	1000	2000	4000	8000		
L_{wA} до входу припливу	дБА	53	32	45	50	45	38	34	36	29		
L_{wA} до виходу припливу	дБА	61	36	51	60	52	38	39	41	33		
L_{wA} до входу витяжки	дБА	53	33	45	50	45	38	34	35	31		
L_{wA} до виходу витяжки	дБА	61	37	51	59	54	41	40	41	33		
L_{wA} до оточення	дБА	47	29	41	44	37	34	28	27	23	26	36

ВЕНТС ВУТ 250 ПБ ЕС

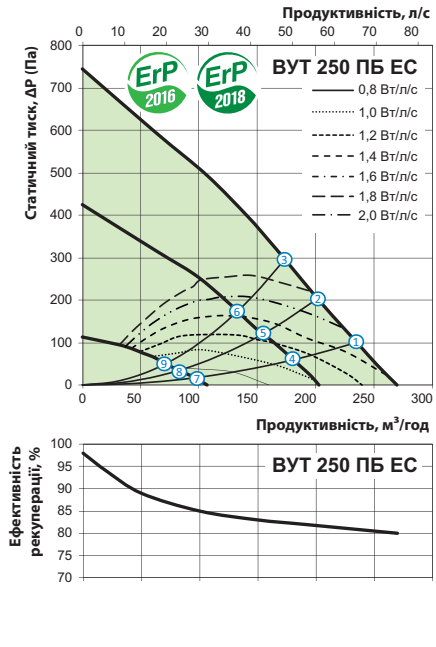

Рівень звукової потужності за фільтром А		Октавні смуги частот, Гц									LpA, 3 м дБА	LpA, 1 м дБА
	Гц	Заг.	63	125	250	500	1000	2000	4000	8000		
L_{wA} до входу припливу	дБА	55	51	45	51	44	37	33	35	30		
L_{wA} до виходу припливу	дБА	65	59	54	63	52	41	39	43	34		
L_{wA} до входу витяжки	дБА	55	50	45	51	44	37	33	35	31		
L_{wA} до виходу витяжки	дБА	66	57	53	64	53	39	38	43	35		
L_{wA} до оточення	дБА	49	45	40	44	38	33	29	27	22	28	38

ВЕНТС ВУТ 350 ПБ ЕС

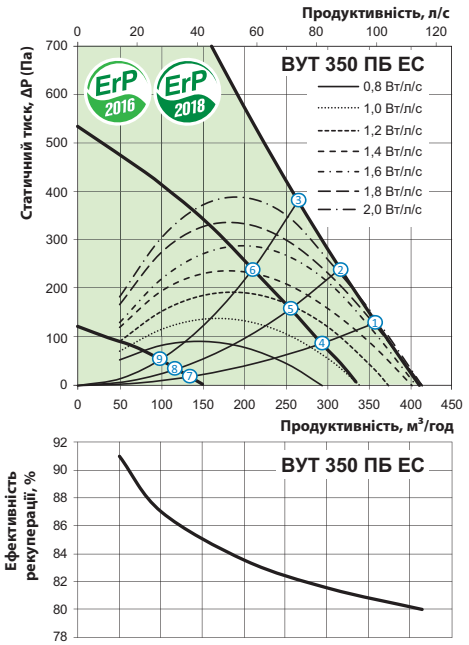

Рівень звукової потужності за фільтром А		Октавні смуги частот, Гц									LpA, 3 м дБА	LpA, 1 м дБА
	Гц	Заг.	63	125	250	500	1000	2000	4000	8000		
L_{wA} до входу припливу	дБА	60	46	54	58	50	46	40	40	31		
L_{wA} до виходу припливу	дБА	63	52	58	60	54	46	40	41	35		
L_{wA} до входу витяжки	дБА	61	47	54	58	50	47	41	41	32		
L_{wA} до виходу витяжки	дБА	63	51	58	59	56	46	40	41	35		
L_{wA} до оточення	дБА	55	44	51	51	43	38	32	28	24	34	44

Точка	Потужність, Вт			Рівень звукового тиску на відстані 3 м (1 м), дБА		
	ВУТ 160 ПБ ЕС	ВУТ 250 ПБ ЕС	ВУТ 350 ПБ ЕС	ВУТ 160 ПБ ЕС	ВУТ 250 ПБ ЕС	ВУТ 350 ПБ ЕС
1	49	100	169	26 (36)	28 (38)	34 (44)
2	49	99	169	26 (36)	27 (37)	34 (44)
3	48	98	169	25 (35)	27 (37)	33 (43)
4	21	55	87	22 (32)	23 (33)	28 (38)
5	21	54	86	22 (32)	22 (32)	28 (38)
6	20	54	84	21 (31)	22 (32)	27 (37)
7	8	17	20	19 (29)	15 (25)	22 (32)
8	8	17	19	18 (28)	14 (24)	22 (32)
9	8	16	19	18 (28)	14 (24)	21 (31)

Аксесуари для припливно-витяжних установок

Тип	Панельний фільтр G4	Панельний фільтр F7	Панель керування	Панель керування з Wi-Fi	Панель керування LCD	Внутрішній датчик вологості	Внутрішній датчик вологості	Зовнішній датчик CO_2 з індикацією	Зовнішній датчик CO_2
ВУТ 160 ПБ ЕС А11	СФ 403x253x48 G4	СФ 403x253x48 F7	-	-	-	HV1	-	-	-
ВУТ 160 ПБ ЕС А14			-	-	-	-	HV2	CO2-1	CO2-2
ВУТ 160 ПБ ЕС А19			-	-	-	HV1	-		
ВУТ 160 ПБ ЕС А21			A22	A22 WiFi	A25	-	HV2		
ВУТ 250 ПБ ЕС А11			-	-	-	HV1	-	-	-
ВУТ 250 ПБ ЕС А14			-	-	-	-	HV2	CO2-1	CO2-2
ВУТ 250 ПБ ЕС А19			-	-	-	HV1	-		
ВУТ 250 ПБ ЕС А21			A22	A22 WiFi	A25	-	HV2		
ВУТ 350 ПБ ЕС А11	СФ 603x253x48 G4	СФ 603x253x48 F7	-	-	-	HV1	-	-	-
ВУТ 350 ПБ ЕС А14			-	-	-	-	HV2	CO2-1	CO2-2
ВУТ 350 ПБ ЕС А19			-	-	-	HV1	-		
ВУТ 350 ПБ ЕС А21			A22	A22 WiFi	A25	-	HV2		

Тип	Зовнішній датчик вологості	Датчик VOC (0-10 В)	Датчик CO_2 (0-10 В)	Датчик вологості (0-10 В)	Електронагрівач попереднього нагрівання	Електронагрівач догрівання	Сифон гідравлічний	Повітряний клапан	Електропривод
ВУТ 160 ПБ ЕС А11	-	-	-	-	НКП-125	-	СГ-32	КРВ 125	LF230
ВУТ 160 ПБ ЕС А14	HR-S	-	-	-	-	-			
ВУТ 160 ПБ ЕС А19		-	-	-	НКП-125	НКД-125			
ВУТ 160 ПБ ЕС А21		DPWQ30600	DPWQ40200	DPWC11200	НКП-125	НКД-125			
ВУТ 250 ПБ ЕС А11	-	-	-	-	НКП-125	-			
ВУТ 250 ПБ ЕС А14	HR-S	-	-	-	-	-			
ВУТ 250 ПБ ЕС А19		-	-	-	НКП-125	НКД-125			
ВУТ 250 ПБ ЕС А21		DPWQ30600	DPWQ40200	DPWC11200	НКП-125	НКД-125			
ВУТ 350 ПБ ЕС А11	-	-	-	-	НКП-160	-		КРВ 160	
ВУТ 350 ПБ ЕС А14	HR-S	-	-	-	-	-			
ВУТ 350 ПБ ЕС А19		-	-	-	НКП-160	НКД-160			
ВУТ 350 ПБ ЕС А21		DPWQ30600	DPWQ40200	DPWC11200	НКП-160	НКД-160			
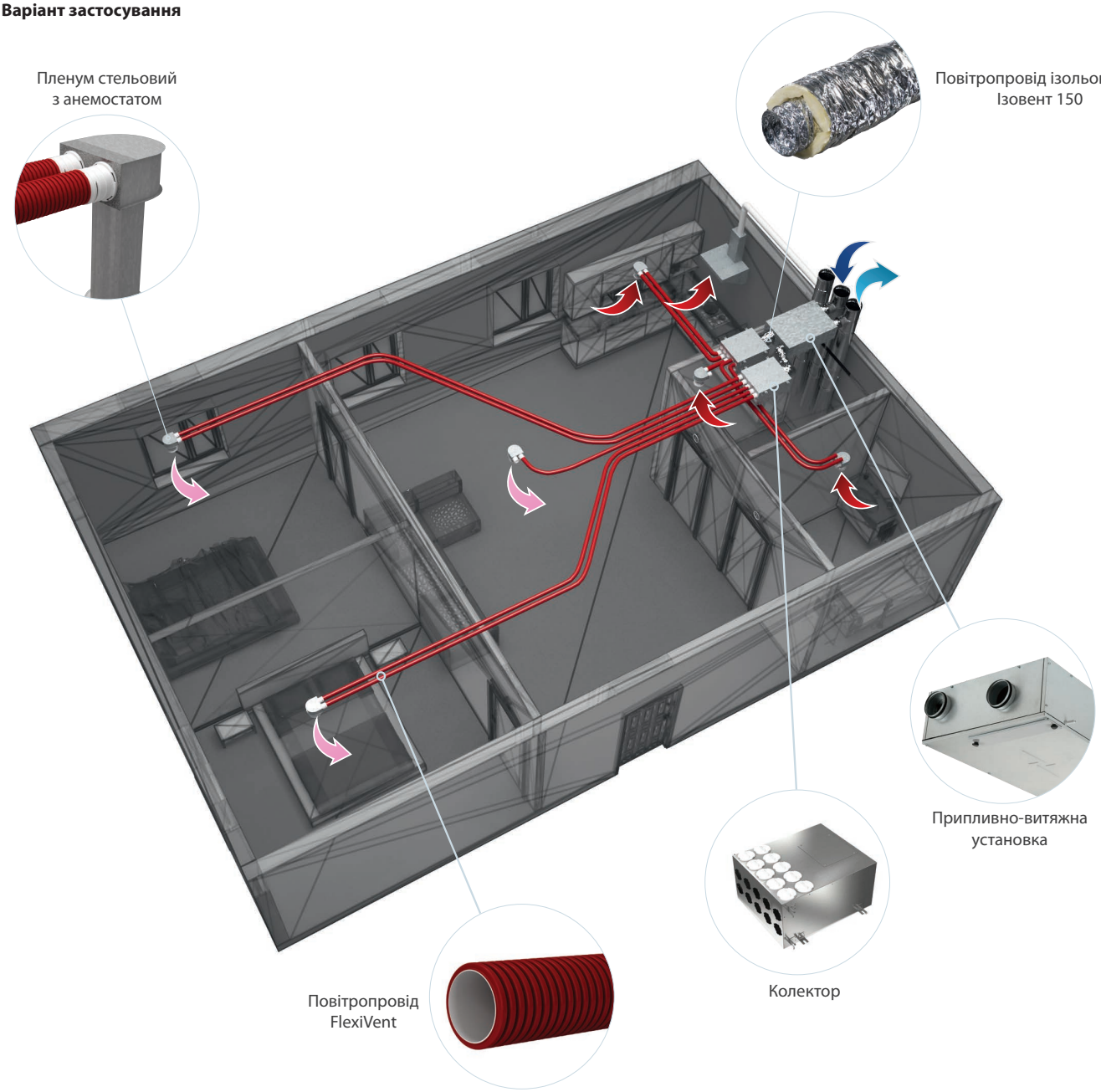
Варіант застосування